# SCHEMAT EWAKUACJI KONDYGNACJI – **I PIĘTRO BUDYNEK „B”**

Załącznik nr 19
Instrukcja Bezpieczeństwa Pożarowego

Przewidywana max. ilość osób na kondygnacji: **10**.
Strefa zagrożenia ludzi: **ZLIII**.

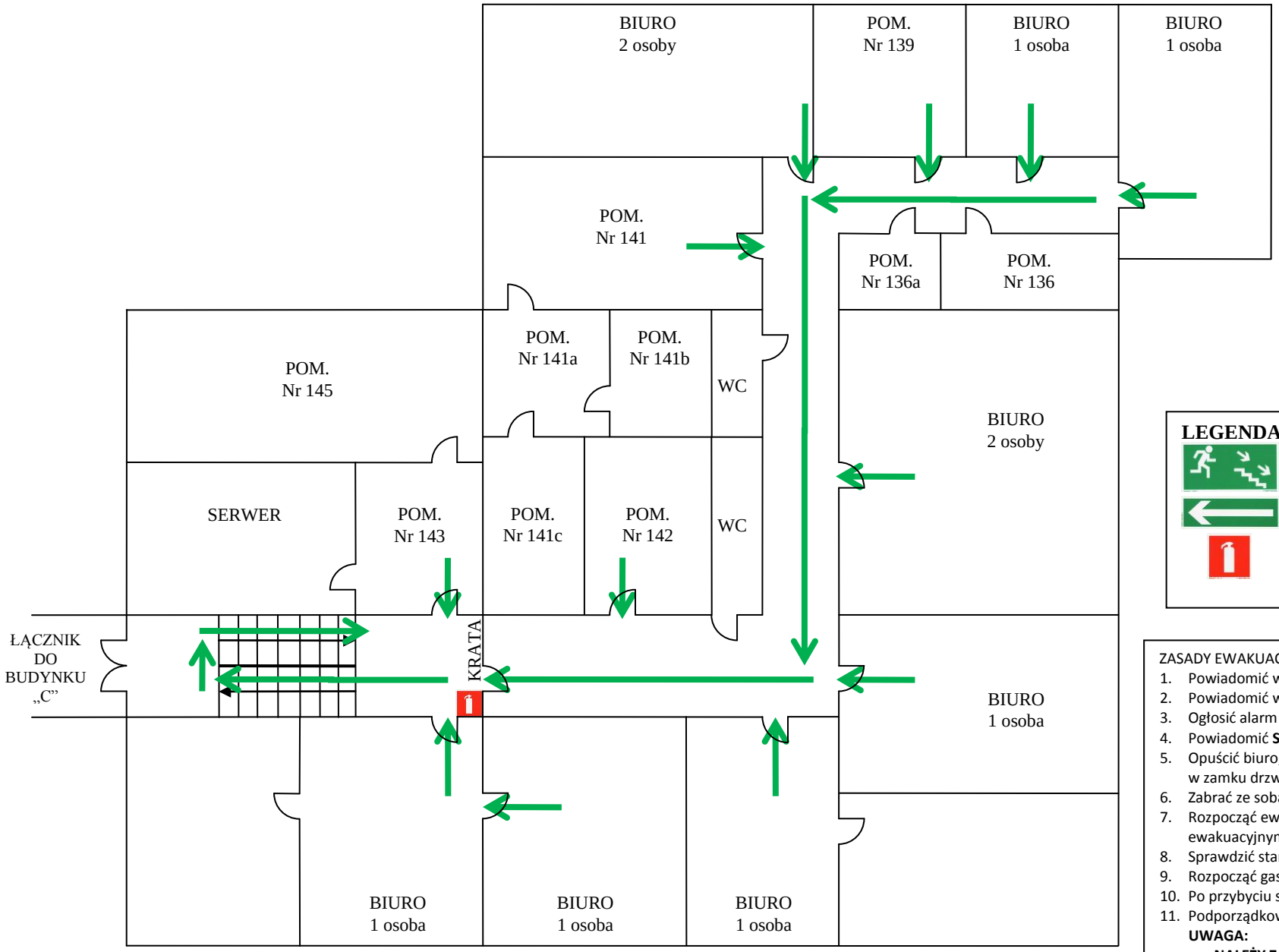


**LEGENDA:**



Ewakuacja schodami w dół,

Kierunek ewakuacji,

Gaśnica.

ZASADY EWAKUACJI:

1. Powiadomić wszystkie osoby w strefie zagrożenia,
2. Powiadomić właściciela, zarządcę obiektu (**PORTIERNIA**),
3. Ogłosić alarm słownie: **UWAGA ALARM POŻAROWY**,
4. Powiadomić **STRAŻ POŻARNĄ** tel. **998**, **112,**
5. Opuścić biuro, zamknąć drzwi na klucz, klucz pozostawić w zamku drzwi,
6. Zabrać ze sobą dokumenty, rzeczy wartościowe i niezbędne,
7. Rozpocząć ewakuację oznakowanymi drogami ewakuacyjnymi – miejsce zbiórki **teren przed budynkiem**,
8. Sprawdzić stan osobowy, czy wszyscy opuścili obiekt,
9. Rozpocząć gaszenie pożaru przy pomocy gaśnic,
10. Po przybyciu straży przekazać informacje o zdarzeniu,
11. Podporządkować się kierującemu akcją.

**UWAGA:**

**NALEŻY ZACHOWAĆ SPOKÓJ I OPANOWANIE!**
**W RAZIE POŻARU NIE KORZYSTAĆ Z WIND!**